Червячный редуктор CVR063(i=80)IEC80B14

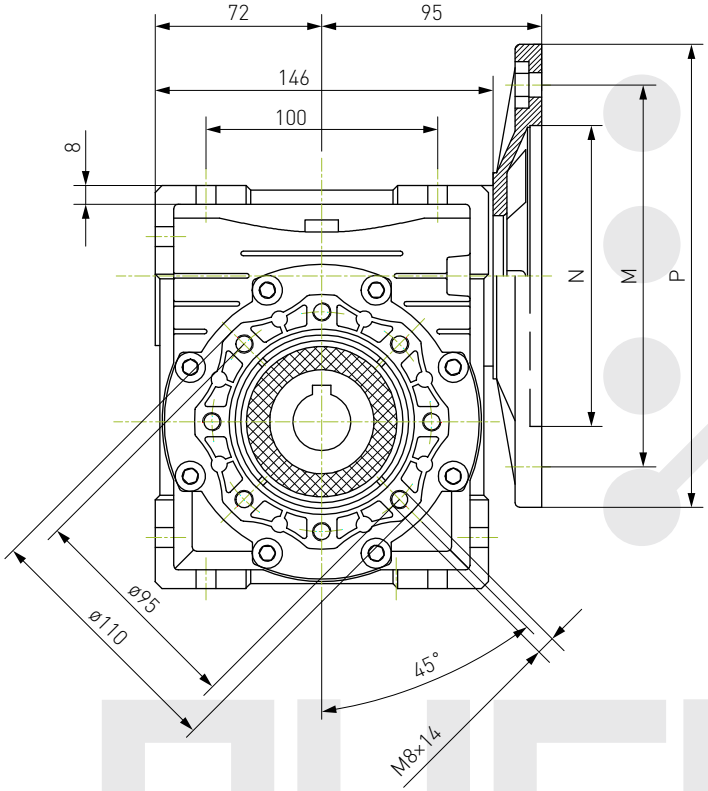

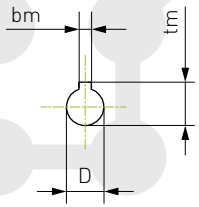

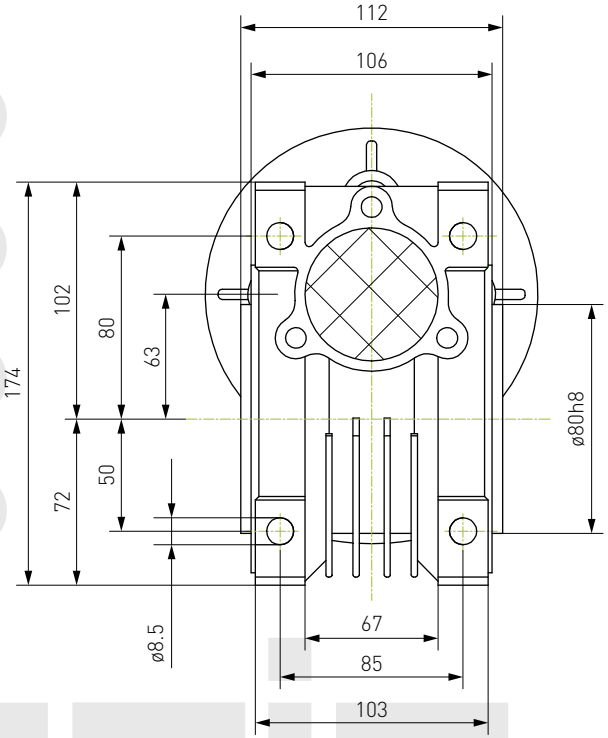

Выходной полый вал

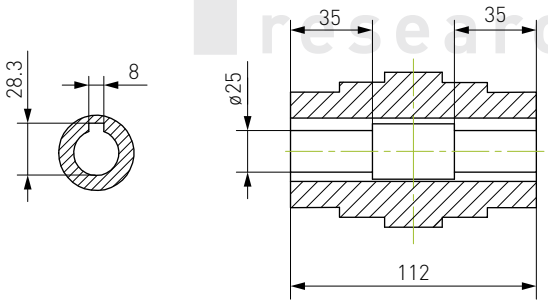

Входной фланец

PAM	N	M	P	D	bm	tm
80B14	80	100	120	19	6	21.8