Шпиндель воздушного охлаждения QA0.8/220/24K-SQ/ER11 (GDF-37)

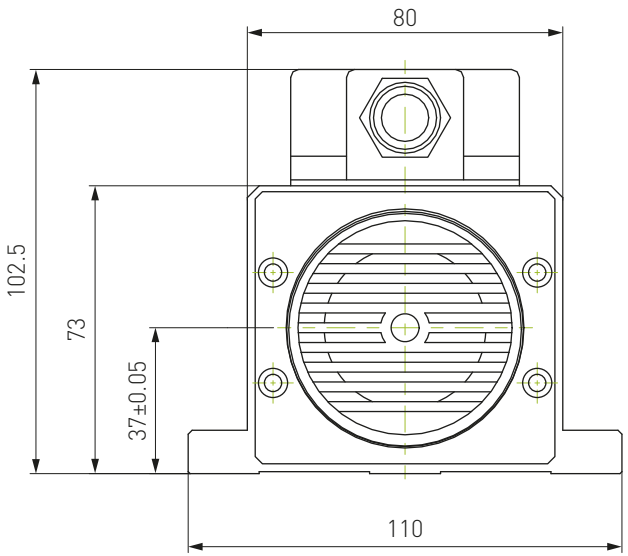

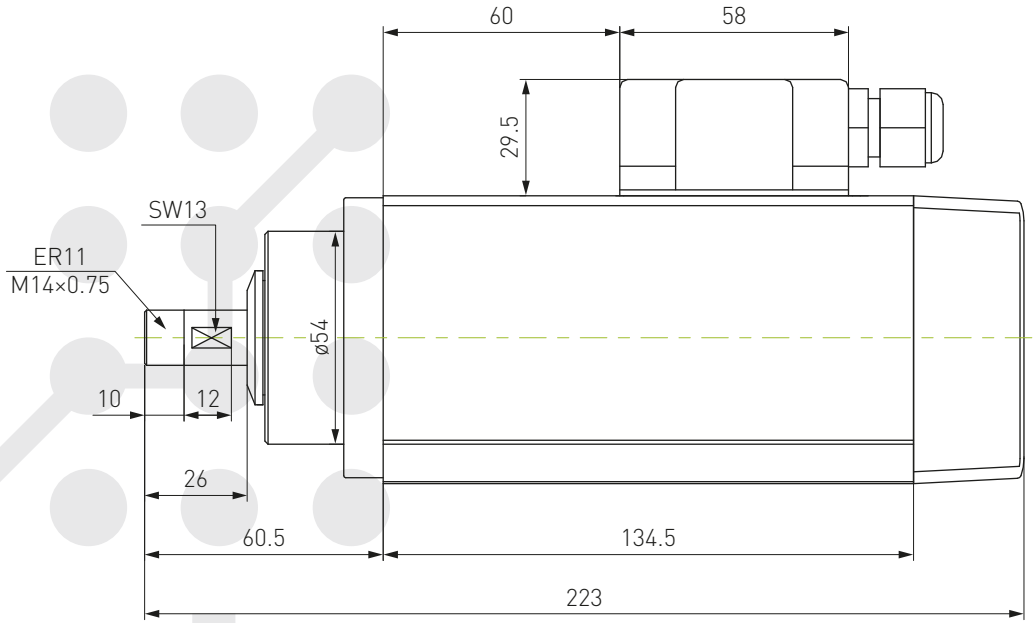

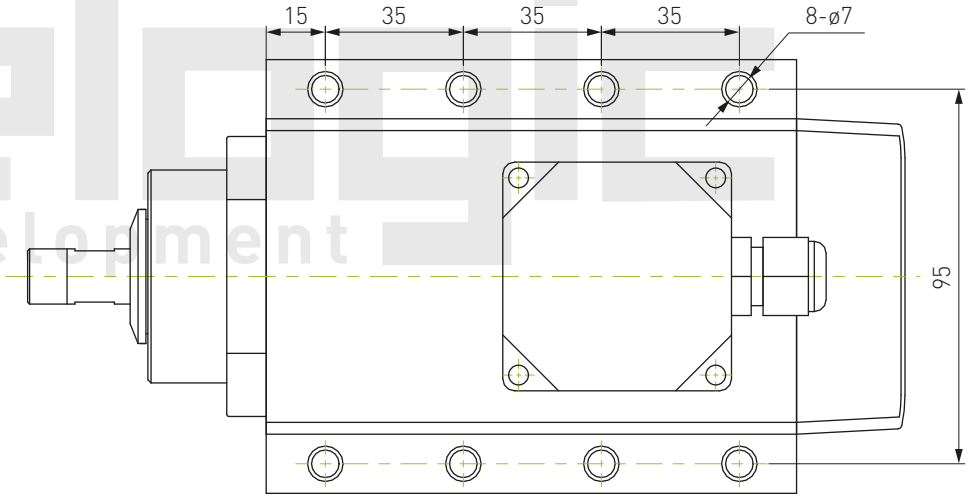

Технические характеристики	
Мощность, кВт	0.8
Напряжение, В	220
Ток, А	3.0
Частота, Гц	400
Вращение, об/мин	24000